TOZEN

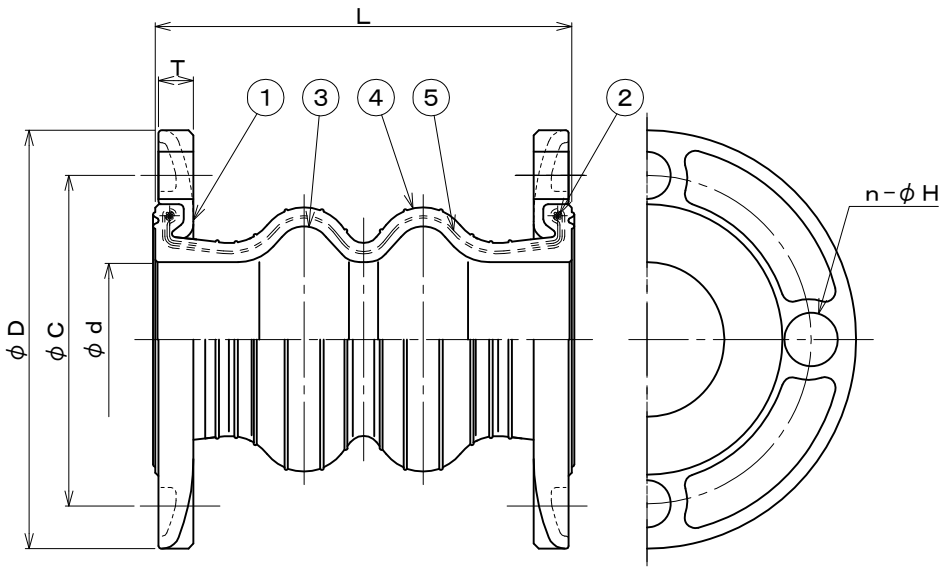

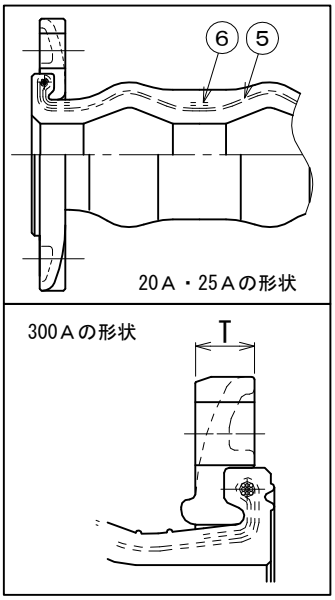

単位：mm

呼び径	本体		フランジ				許容変位値				取付時寸法許容値				質量	個数
	L	φd	φD	φC	n−φH	T	偏心	伸び	縮み	偏角	偏心	伸び	縮み	偏角	(kg)	
20A	120	25	100	75	4−15	11	15	10	15	15°	6	3	6	7.5°	0.8	
25A	120	25	125	90	4−19	11	15	10	15	15°	6	3	6	7.5°	1.2	
32A	175	35	135	100	4−19	14	20	10	20	20°	8	3	6	7.5°	1.7	
40A	175	35	140	105	4−19	14	20	10	20	20°	8	3	6	7.5°	1.8	
50A	175	45	155	120	4−19	14	20	10	20	20°	8	3	6	7.5°	2.2	
65A	175	60	175	140	4−19	15	20	10	20	20°	8	3	6	7.5°	2.8	
80A	175	70	185	150	8−19	14	20	10	20	20°	8	3	6	7.5°	3	
100A	225	95	210	175	8−19	15	25	15	30	20°	10	3	6	7.5°	4.1	
125A	225	120	250	210	8−23	17	25	15	30	20°	10	3	6	7.5°	6.1	
150A	225	145	280	240	8−23	20.5	25	15	30	20°	10	3	6	7.5°	7.9	
200A	325	195	330	290	12−23	21.5	30	20	40	20°	12	3	6	7.5°	14	
250A	325	245	400	355	12−25	24	30	20	40	20°	12	3	6	7.5°	21	
300A	325	290	445	400	16−25	23.5	30	20	40	20°	12	3	6	7.5°	26	

ＰＴコネクタの使用範囲

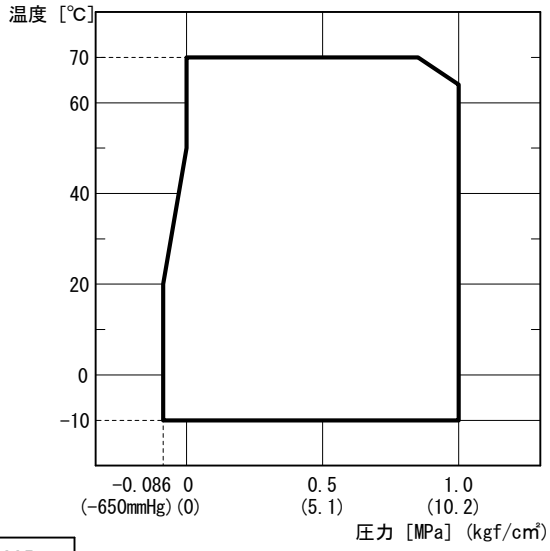

番号	名　称	材　質	摘　要
6	補強コード	合成繊維	20A・25Aのみ
5	補強コード	合成繊維	
4	外面ゴム	合成ゴム	EPDM(SK10)(20A・25A) CR(32A～300A)
3	内面ゴム	合成ゴム	EPDM(SK10)(20A・25A) SBR+NR(32A～300A)
2	補強リング	ＳＷＲＨ	
1	フランジ	ＦＣＤ	

ゴム製フレキシブル継手
ＰＴコネクタ

JIS 10K接続用フランジ

管理No.

株式会社ＴＯＺＥＮ

最高使用圧力	１．０ＭＰａ
試験圧力	１．５ＭＰａ

分類No. ＣＡＯ２－３１ 12